Barrière levante automatique contrôlée par smartphone

Fonction de fermeture automatique

Flèches réglables pliantes (3-6m)

Détection d'obstacles

Possibilité de contrôle manuel

Fonctionnement sécurisé grâce aux dispositifs de sécurité

Parklio™ Barrière levante

MANUEL D'UTILISATION

Chers clients,

Merci d'avoir acheté notre barrière levante.

Nous espérons que ce produit répondra à toutes vos attentes. La barrière levante automatique Parklio a été créée à l'aide de la technologie la plus récente et a subi des tests approfondis et des mesures de contrôle de la qualité. Pour utiliser votre produit rapidement et en toute sécurité, reportez-vous au Manuel de l'utilisation. Veuillez noter que les informations contenues dans ce manuel peuvent changer sans préavis.

Attention!

- Veuillez lire le manuel d'utilisation et la fiche technique avant d'installer et d'utiliser barrière levante Parklio.
- Suivez toujours les consignes de sécurité.
- Conservez ce manuel d'utilisation à portée de main pour référence ultérieure.

CONTENU

Informations d'utilisation....4
Composants de barrière levante....5
Présentation des composants de barrière levante....5
Dimensions....6
Caractéristiques techniques....7
Installation....9
Contrôles préliminaires....9
Installation de la plaque de base (jusqu'à 4 m)....9
Installation de la barrière levante (jusqu'à 4 m)....10
Installation de la plaque de base (jusqu'à 6 m)....11
Installation de la barrière levante (jusqu'à 6 m)....12
Installation de la barrière levante....13
Installation du support de la flèche de barrière levante....14
Connections electriques....15
Installation de la couverture de la barrière levante....16
Procédure de déverrouillage et verrouillage....17
Contrôle de la barrière levante....19
Installation de l'application....19
Enregistrez et connectez-vous....20
Ajout de la barrière levante....21
Connexion à la barrière levante....22
Ouverture et fermeture de la barrière levante....23
Paramètres et informations de la barrière levante....23
Réinitialisation de la clé de la barrière levante....27
Entretien....28
Élimination....29
Consignes de sécurité....29
Foire aux questions....31

1. Informations d’utilisation

La barrière levante Parklio est conçue pour être sûre et durable pendant de nombreuses années avec un minimum d'entretien requis de votre part. Malgré sa conformité aux règles de sécurité, des accidents peuvent toujours se produire si elle n'est pas utilisée correctement. Pour éviter les difficultés lors de l'utilisation de la barrière levante, respectez les points suivants:

- Avant d'utiliser la barrière levante Parklio pour la première fois, demandez à l'installateur de vous expliquer les sources de risque résiduel. Après cela, prenez le temps de lire attentivement le manuel d'instructions et les informations d'utilisation fournies par l'installateur.
- Conservez le manuel pour référence ultérieure et remettez-le à tout nouveau propriétaire ou opérateur du produit.
- Votre barrière levante est un produit de protection de stationnement qui obéit fidèlement à vos ordres ; cependant, une utilisation irresponsable et inappropriée peut le rendre dangereux: ne faites pas fonctionner la barrière levante s'il y a des personnes, des animaux ou des objets dans son rayon d'action.
- Enfants: Parce que le produit est installé dans le respect des normes techniques, notre barrière levante offre un haut niveau de sécurité pour les enfants. Néanmoins, il est essentiel d'empêcher les enfants de jouer à proximité ou de faire fonctionner la barrière levante sans surveillance. La télécommande de la barrière levante n'est pas un jouet et ne doit jamais être laissée à la portée des enfants.
- Irrégularités de fonctionnement: Si surviennent des problèmes dans le fonctionnement de la barrière levante, coupez l'alimentation et déverrouillez la barrière levante manuellement. N'essayez pas de réparer la barrière levante vous-même; contactez plutôt votre installateur; en attendant, le système peut fonctionner comme un dispositif non automatisé.
- Entretien: Pour garantir le bon fonctionnement et la sécurité de votre barrière levante automatique, un entretien régulier est nécessaire. Il est recommandé d'établir un planning d'entretien avec votre installateur, Parklio suggérant un entretien tous les 6 mois pour un usage personnel régulier. Cependant, la fréquence d'entretien peut varier en fonction de l'intensité d'utilisation. Il est important que seul un personnel qualifié effectue les inspections, l'entretien ou les réparations, car tenter de modifier le système ou d'ajuster les paramètres peut être dangereux. L'installateur est responsable de tout cela. Les tests finaux, l'entretien périodique et toutes les réparations possibles ne peuvent être effectués que par du personnel qualifié et documentés, et toute la documentation des travaux effectués doit être remise au propriétaire de la barrière levante. Ne modifiez pas le système, ne changez pas les paramètres du programme et ne réglez pas le produit vous-même, et toute la documentation de travail doit être conservée par le propriétaire.
- Élimination: Une fois la durée de vie de la barrière levante arrivée à son terme, assurez-vous qu'elle est éliminée par du personnel qualifié et que les matériaux sont soit recyclés soit éliminés conformément aux réglementations locales lorsqu'il atteint la fin de sa durée de vie.
- Important: Si vous commandez la barrière levante via une radiocommande dont la fonction s'est affaiblie avec le temps ou a complètement cessé de fonctionner, c'est probablement que les piles se déchargent (selon le type, les piles peuvent durer de plusieurs mois à deux/trois ans). Avant de contacter votre installateur, essayez de remplacer la pile par une autre du type approprié et assurez-vous qu'une pile déchargée n'est pas la cause du problème. Si le problème persiste après cela, contactez votre installateur.

2. Composants de barrière levante

Cette section décrit tous les composants de la barrière levante.

2.1. Présentation des composants de la barrière levante

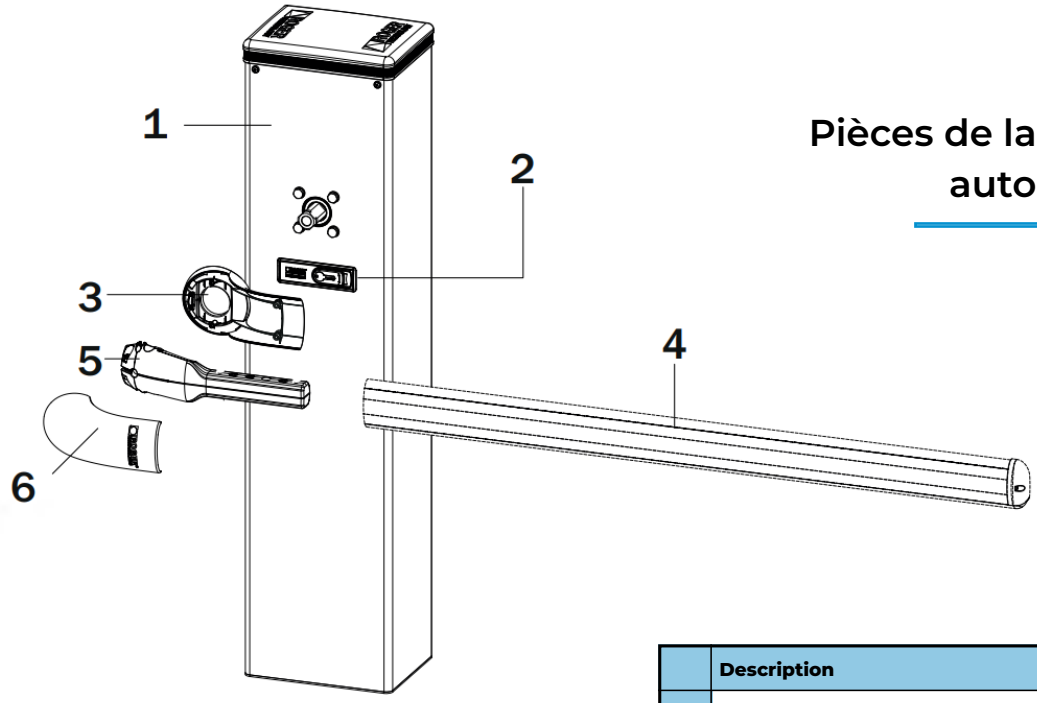

Pièces de la barrière levante automatique

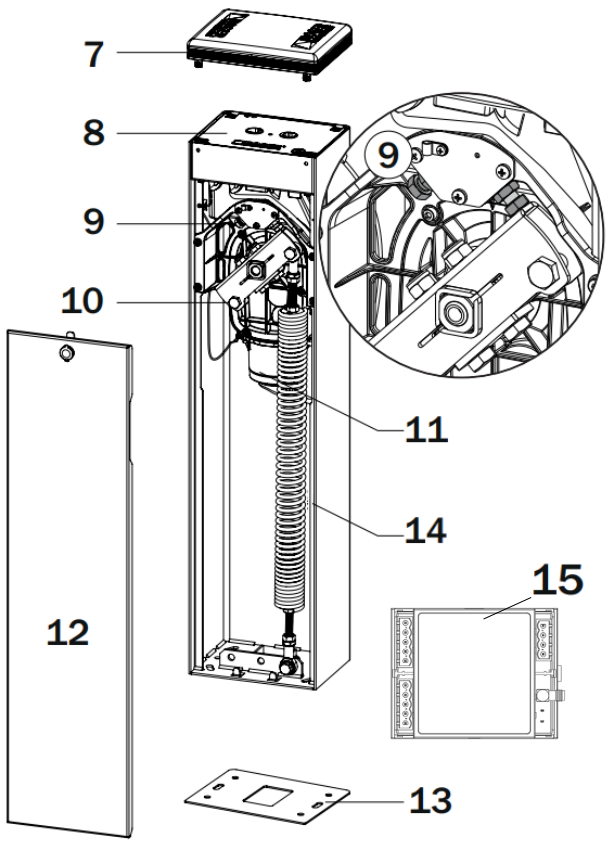

	Description
1	Corps barrière levante, en acier au carbone avec traitement anti-corrosion et peinte
2	Déblocage à clé avec serrure standard
3	Couverture arrière du support de la flèche
4	Flèche elliptique jusqu'à 3 m, en aluminium peint en blanc avec joints profilés et caoutchouc antichoc
	Flèche elliptique jusqu'à 4 m, en aluminium peint en blanc avec joints profilés et caoutchouc antichoc
5	Support de flèche en aluminium moulé sous pression
6	Couverture avant du support de la flèche
7	Tête en aluminium moulé sous pression avec traitement anti-corrosion et peint, dotée de diffuseur en polycarbonate transparent et led BI/BLED lumières
8	Unité de contrôle
9	Butée mécanique d'ouverture/fermeture de la barrière levante
10	Levier de fixation d'un ressort en acier
11	Motoréducteur brushless avec encodeur absolu
12	Trappe d'inspection en acier anticorrosion, peinte
13	Plaque de base galvanisée pour fixation barrière
14	Ressort
15	Parklio™ Brain pour le contrôle via l'app

Contactez l'équipe de support Parklio si l'une des pièces est incorrecte, manquante ou endommagée. Conservez le carton et tous les matériaux d'emballage d'origine au cas où le produit devrait être envoyé pour réparation.

2.2. Dimensions

Barrière levante Parklio ™ **4 m**

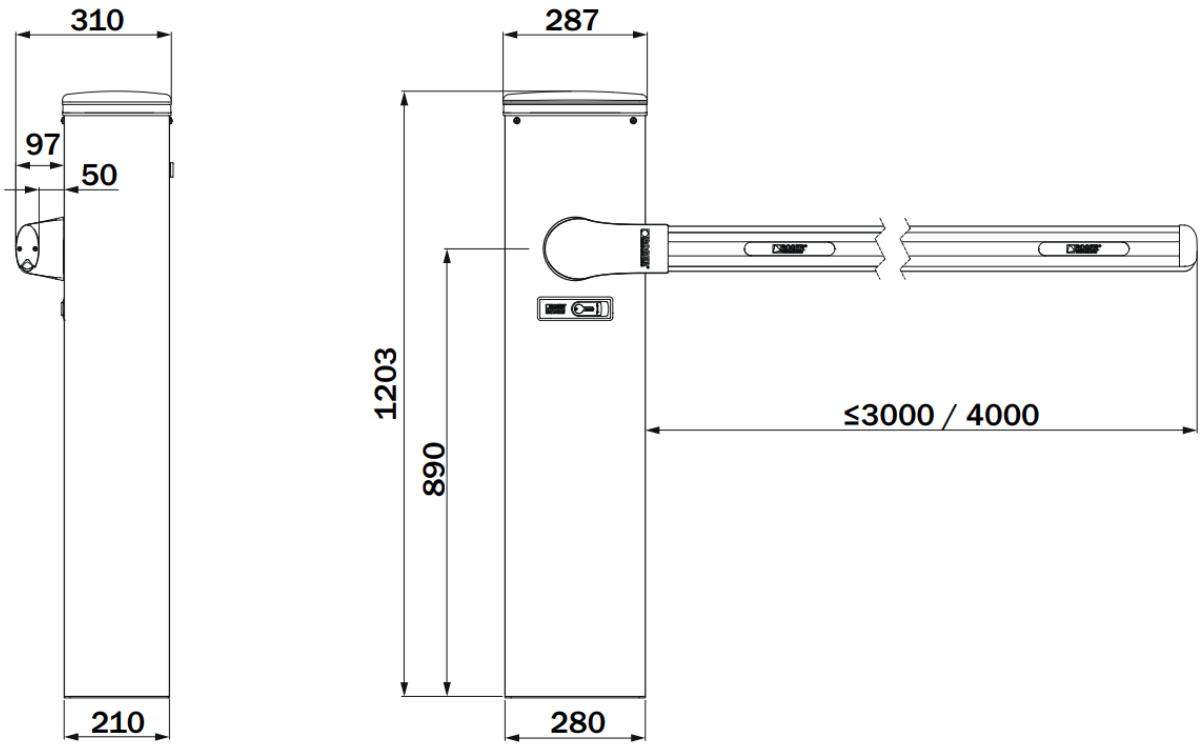

Barrière levante Parklio ™ **6 m**

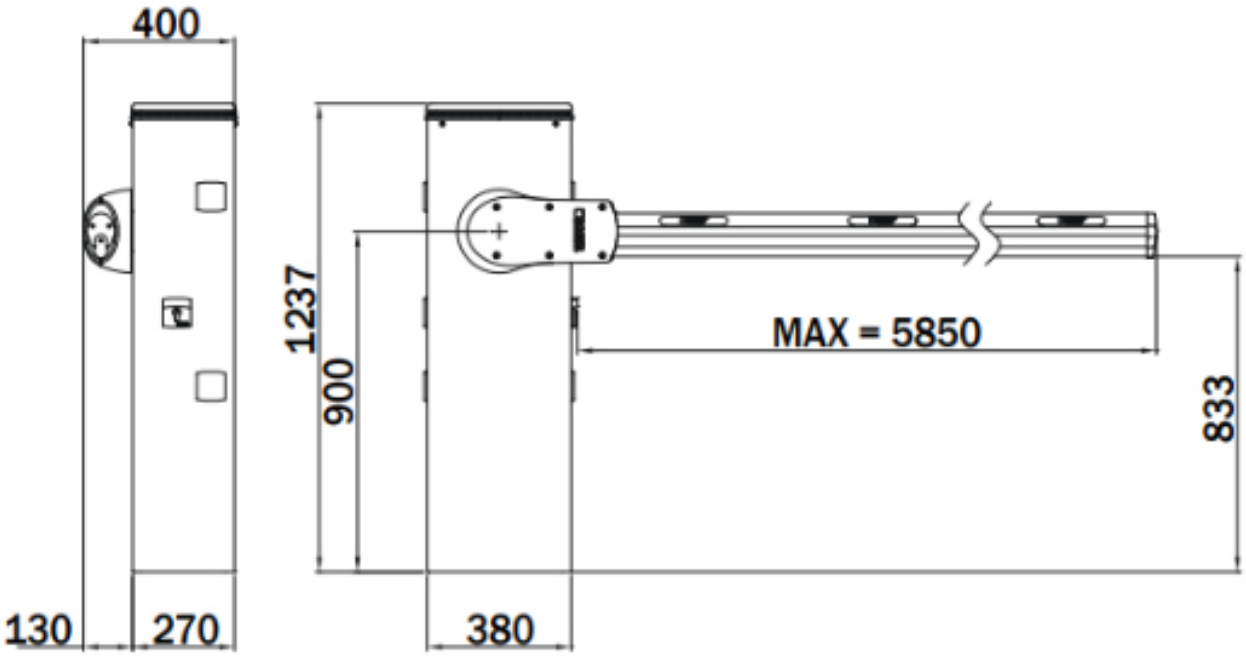

2.3. Caractéristiques Technique

Tension d'alimentation	230 Vac - 50 Hz +- 10%
Alimentation du moteur	36 Vdc
Consommation électrique	0 - 15 A
Puissance maximale moteur	220 W
Couple	0 - 200 Nm
Temps d'ouverture/fermeture	2 - 6 secondes
Système de contrôle	Codeur numérique absolu
Fréquence d'utilisation	En continu
Nombre de cycles de travail quotidiens	5000
Degré de protection	IP54
Température d'exploitation	-20 °C to 55 °C
Alimentation accessoires	24 Vdc
La flèche de la barrière levante	2.2 - 4 mètres
Batterie de secours	Disponible (en option)
Dimensions	210 mm x 287 mm x 1203 mm
Système de déverrouillage	Clé à cylindre standard

Caractéristiques techniques de la barrière levante 4 m

Tension d'alimentation	230 Vac - 50 Hz +- 10%
Alimentation du moteur	36 Vdc
Consommation électrique	0 - 15 A
Puissance maximale moteur	220 W
Couple	0 - 200 Nm
Temps d'ouverture/fermeture	4 - 8 secondes
Système de contrôle	Codeur numérique absolu
Fréquence d'utilisation	En continu
Nombre de cycles de travail quotidiens	4000
Degré de protection	IP54
Température d'exploitation	-20 °C to 55 °C
Alimentation accessoires	24 Vdc
La flèche de la barrière levante	jusqu'à 6 m
Batterie de secours	Disponible (en option)
Dimensions	380 mm x 270 mm x 1237 mm
Système de déverrouillage	Clé à cylindre standard

Caractéristiques techniques de la barrière levante 6 m

3. Installation

Cette section décrit comment installer une barrière levante.
Les illustrations ne sont qu'indicatives. L'espace pour la fixation de l'automatisme et des accessoires varie en fonction des encombrements hors tout.
L'installateur est responsable de choisir la solution la plus adaptée.

3.1. Contrôles préliminaires

- Vérifiez si le matériel reçu soit en excellent état et adapté à l'usage prévu.
- Vérifiez que les limites d'emploi sont respectées.
- Vérifiez que le lieu d'installation soit compatible avec les encombrements total du produit et assurez-vous qu'aucun obstacle n'empêche la manœuvre d'ouverture ou la fermeture de la barrière levante.
- Vérifiez la fondation en béton avant d'installer la barrière levante. La fondation doit être rendue complètement plate et propre, et elle doit être coulée selon les règles de la profession prescrites.

3.2. Installation de la plaque de base (jusqu'à 4 m)

- Prédisposez l'excavation fondation 1 m x 1 m x 0,4 m et la remplissez de béton armé d'un treillis métallique.
- Assemblez les 4 pattes d'ancrage à la plaque (fig. 1). Remarque: L'écrou inférieur doit être serré jusqu'au bout du filetage de manière à respecter la cote minimale Z de 40 mm.
- Coulez la plaque de base avec les pattes au centre de l'excavation, au fil de la surface et parfaitement à niveau. Assurez-vous que les tuyaux annelés, pour le passage des câbles, ressortent de quelques centimètres du centre de la plaque.

ATTENTION au sens de pose de la plaque. Voir la vue détaillée de la fig.2. Le côté inspection doit être accessible depuis l'intérieur du bâtiment / du magasin / de l'entreprise.

- **Installation sur des surfaces existantes.** Placez la plaque de base sur la surface et tracez les points de fixation. Percez la surface et introduisez 4 ancrages à expansion non fournis.

3.3. Installation de la barrière levante (jusqu'à 4 m)

Remarque: La barrière levante est configurée par défaut pour une installation côté droit (vue depuis la trappe d'inspection).

- Dévissez et enlevez les rondelles et les écrous d'ancrage de la plaque de base (fig. 3).
- Ouvrez la trappe d'inspection en tournant la clé de 90° dans le sens des aiguilles d'une montre (fig. 4) et la retirez
- Placez l'armoire sur la plaque. Les pattes de la plaque de base doivent passer à travers les quatre trous dotés d'anneaux.
- Montez les rondelles et les écrous retirés précédemment. Placez la base de la barrière levante dans les fentes pour ajuster correctement la position de la barrière.
- Serrez fermement les écrous (fig. 6)

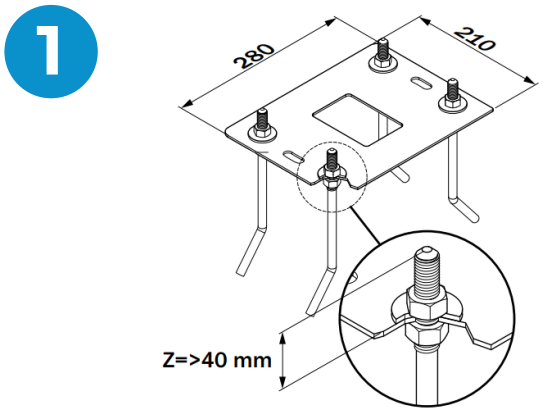

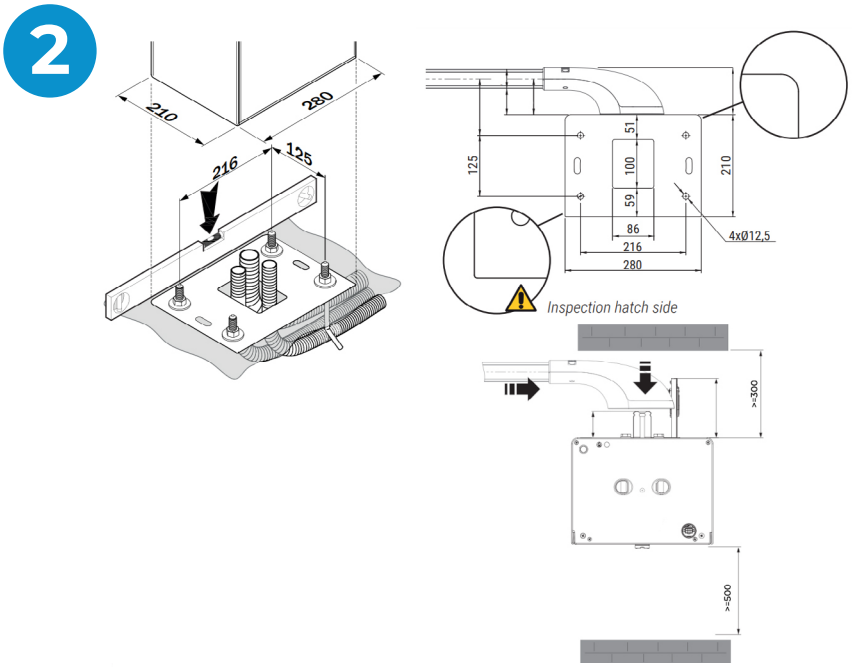

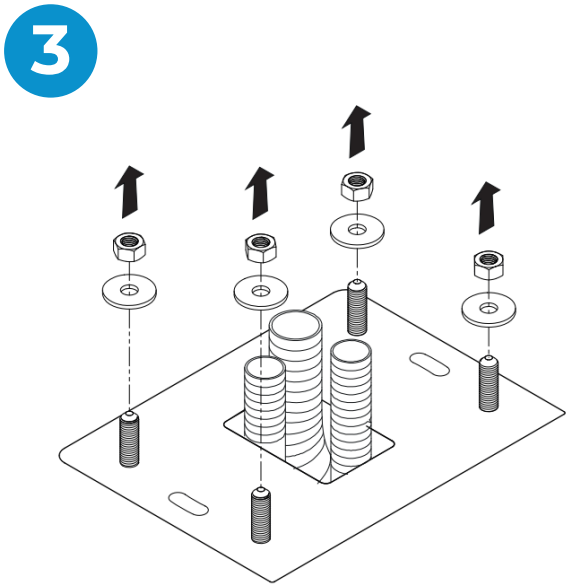

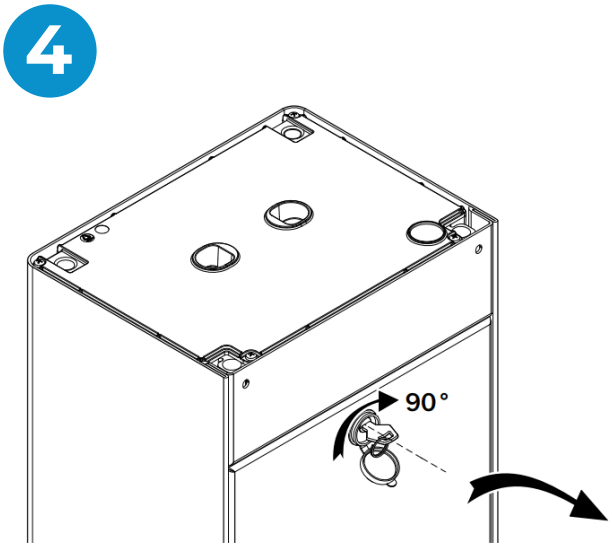

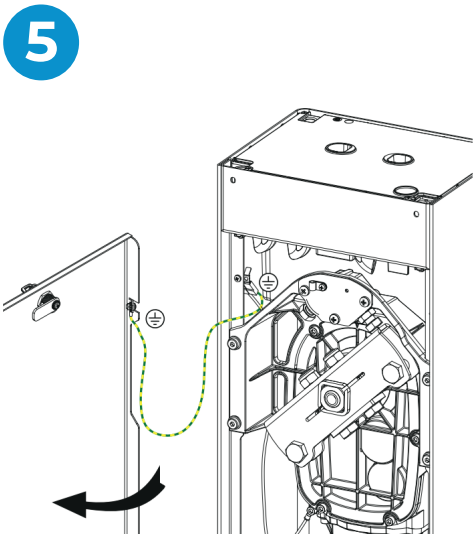

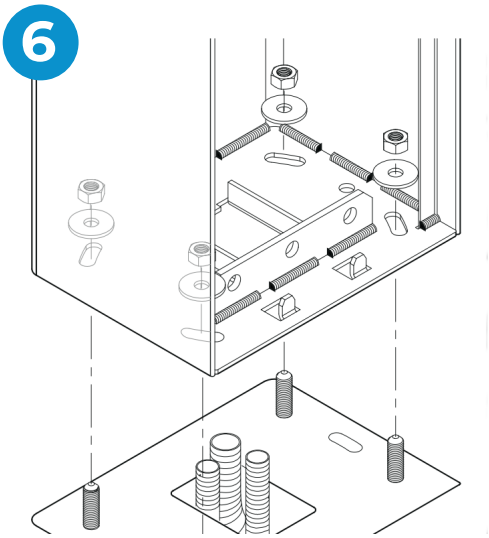

3.4. Installation de la plaque de base (jusqu'à 6 m)

- Prédisposez l'excavation fondation 1 m x 1 m x 0,4 m et la remplissez de béton armé d'un treillis métallique.
- Assemblez les 4 pattes d'ancrage à la plaque (fig. 1). Remarque: L'écrou inférieur doit être serré jusqu'au bout du filetage de manière à respecter la cote minimale Z de 40 mm.
- Coulez la plaque de base avec les pattes au centre de l'excavation, au fil de la surface et parfaitement à niveau. Assurez-vous que les tuyaux annelés, pour le passage des câbles, ressortent de quelques centimètres du centre de la plaque.
- **Installation sur des surfaces existantes.** Placez la plaque de base sur la surface et tracez les points de fixation. Percez la surface et introduisez 4 ancrages à expansion non fournis.

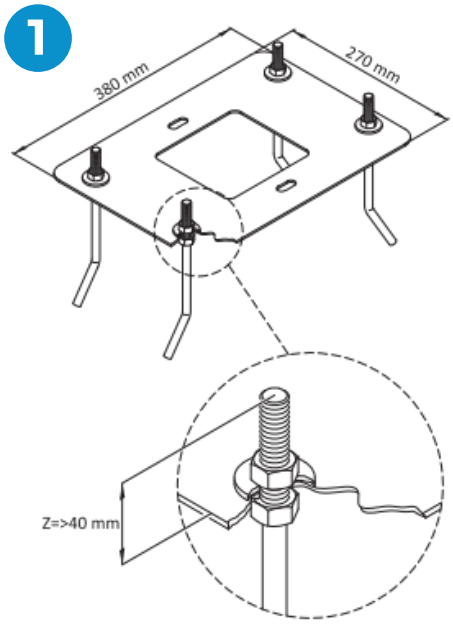

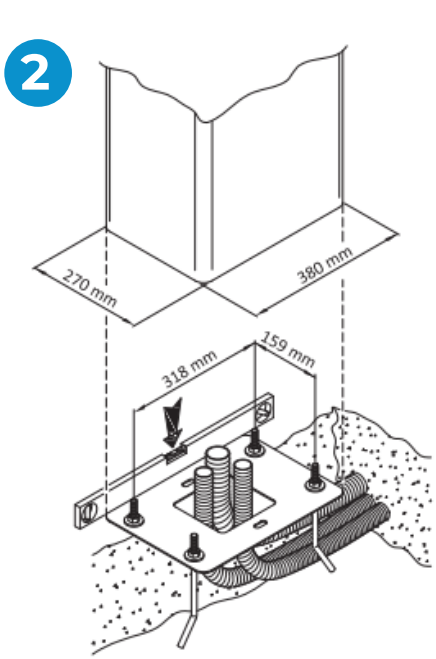

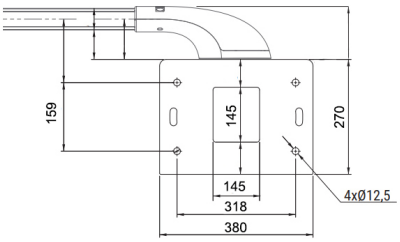

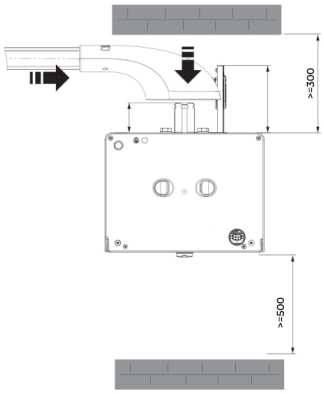

3.5. Installation de la barrière levante (jusqu'à 6 m)

Remarque: La barrière levante est configurée par défaut pour une installation côté droit (vue depuis la trappe d'inspection).

- Dévissez et enlevez les rondelles et les écrous d'ancrage de la plaque de base (fig. 3).
- Ouvrez la trappe d'inspection en tournant la clé de 90° dans le sens des aiguilles d'une montre (fig. 4) et la retirez.
- Placez l'armoire sur la plaque. Les pattes de la plaque de base doivent passer à travers les quatre trous dotés d'anneaux.
- Montez les rondelles et les écrous retirés précédemment. Placez la base de la barrière levante dans les fentes pour ajuster correctement la position de la barrière.
- Serrez fermement les écrous (fig. 6)

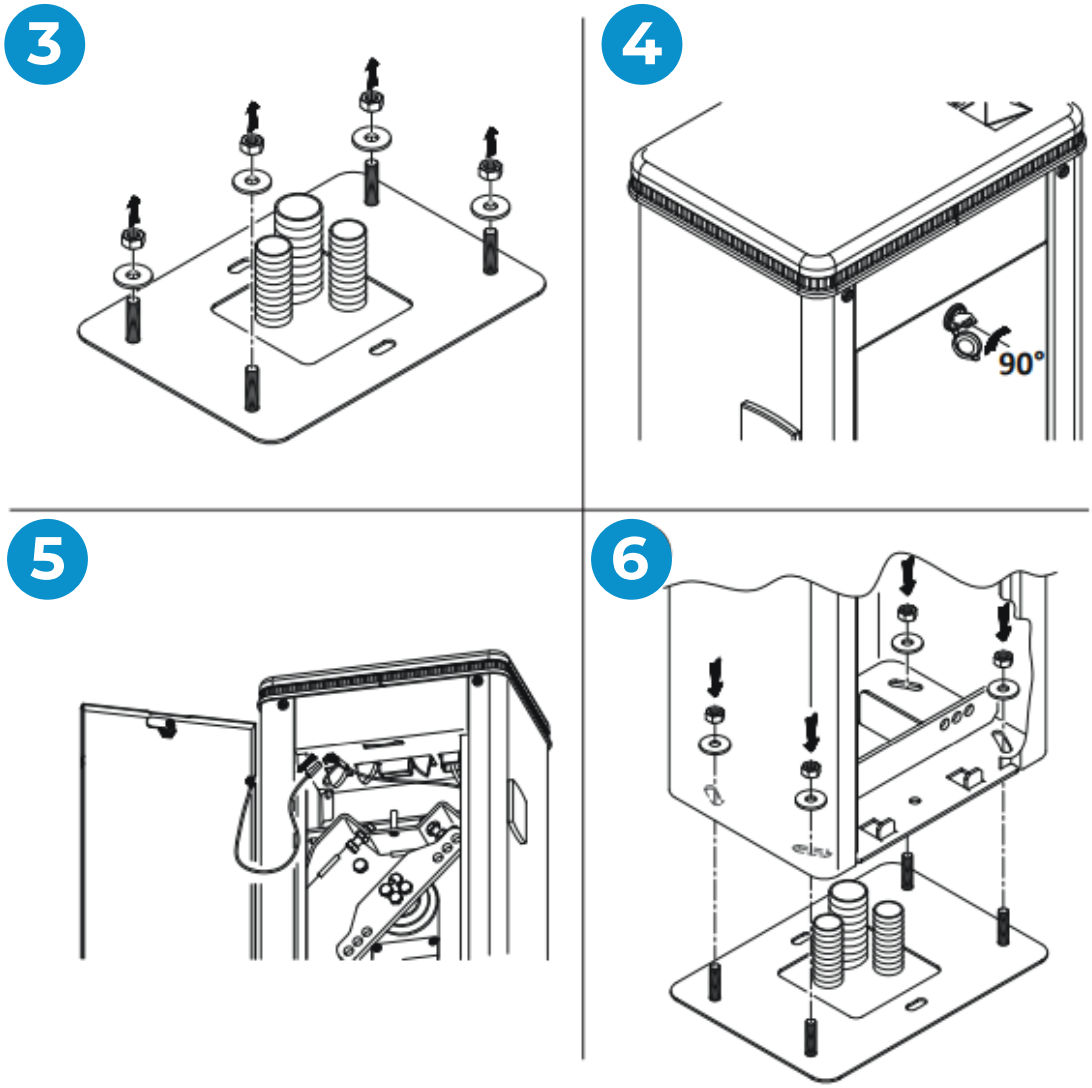

3.6. Installation de la barrière levante

La barrière levante est configurée par défaut pour une installation côté droit (vue depuis la trappe d'inspection).

À chaque intervention, prêtez la plus grande attention lors des opérations de déverrouillage/verrouillage ou de manipulation des organes mécaniques internes. Ces opérations pourraient être dangereuses pour l'installateur.

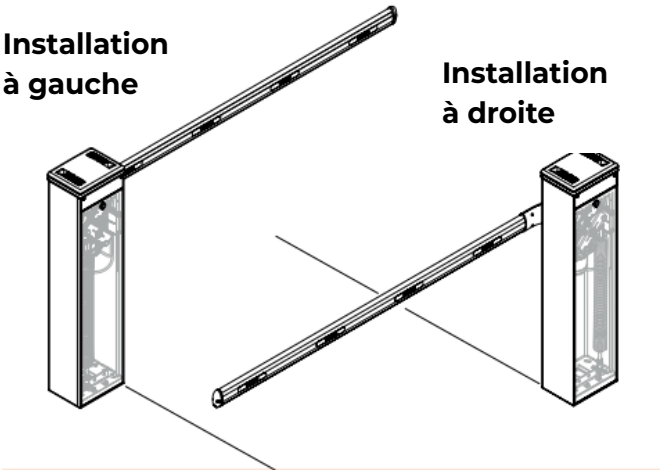

Installation du sens d'ouverture de la barrière levante

Pour les installations à gauche:

- Déverrouillez la barrière levante.
- Tournez le levier d'embrayage comme indiqué sur l'image.
- Déplacez la butée mécanique.
- Verrouillez la barrière levante.
- Modifiez le câblage Brain en inversant les positions des fils IO 1 et IO 0

7

Barrière installée à droite (vue du côté trappe d'inspection)

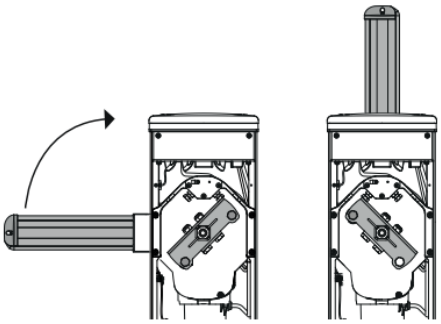

Barrière installée à gauche (vue du côté trappe d'inspection)

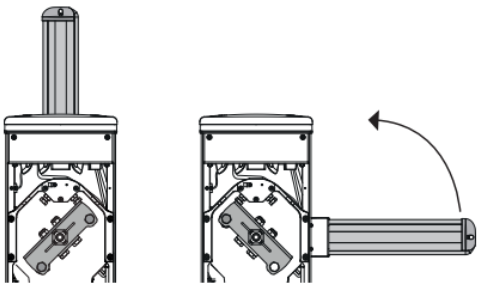

3.7. Installation du support de la flèche

- La flèche est réglée et installée en position verticale d'ouverture totale.
- Dévissez les vis [G] TCC 4.2x13 et retirez le couvercle [H] et dévissez le vis [I] TCC 2,9x19. Retirez le support [L],
- Ouvrez le couvercle du support de flèche [A] en dévissant les vis autotaraudeuses TCC 4.2x19 [B].
- Desserrez les vis [E1] et insérez le support de flèche [C] sur l'arbre de transmission [D] en s'assurant qu'il y a une distance maximale de 1 mm entre le support et le corps barrière, comme indiqué dans la vue détaillée.
- Fixez le support avec les vis TCEI M8x35 [E1], [E2] et [E3] en les serrant à fond.
- Fixez le couvercle arrière avec les vis autotaraudeuses fournies [F] TCC 4,2x19.
- Insérez la flèche [O] dans le support [C]
- Déplacez le caoutchouc antichoc [M] et le profilé [N] d'au moins 200 mm.
- Fixez-le avec les vis fournies TCEI M8x20 [P] (et serrez avec un écrou).
- Abaissez la flèche en suivant les instructions du chapitre Procédure de déverrouillage et de verrouillage
- Repositionnez le profil [N], et le caoutchouc antichoc [M]
- Repositionnez les support en plastique [L] et fixez le tout avec les vis [I] TCC 2.9x19.
- Fixez le couvercle [H] avec les vis [G] TCC 4.2x13
- Fixez le couvercle du support en plastique [A] avec des vis autotaraudeuses TCC 4,2x19 [B]

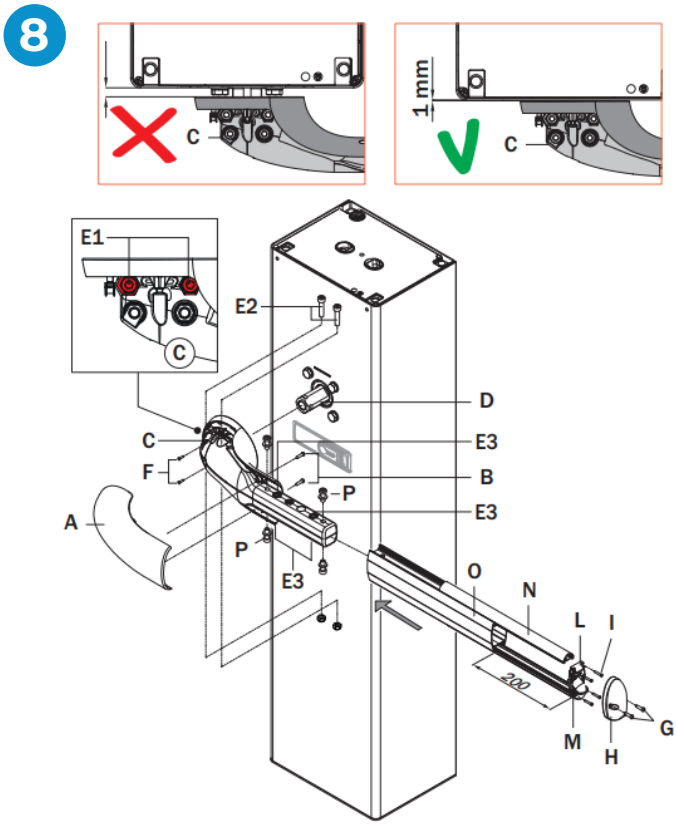

Sur la photo, la flèche de la barrière levante est représentée en position abaissée, uniquement dans le but de montrer la position des pièces. L'installation de la barrière à flèche doit se faire en position verticale.

4. Connexions électriques

Toutes les connexions électriques doivent être effectuées avec l'appareil déconnecté de l'alimentation secteur et, le cas échéant, de l'alimentation par batterie. Avant de brancher à l'alimentation électrique, assurez-vous que les spécifications d'alimentation secteur sur la plaque signalétique correspondent à l'alimentation secteur utilisée. Un interrupteur ou un coupe-circuit omnipolaire avec une ouverture de contact d'au moins 3 mm doit être installé sur la source d'alimentation principale. Assurez-vous qu'un disjoncteur de courant résiduel adéquat et un coupe-circuit de surintensité approprié sont installés en amont de l'installation électrique. Comme ligne électrique principale, utilisez un câble à double isolation de 3x2,5 mm2.

Faitez passer le câble du côté gauche de la barrière levante à travers le passe-câble en caoutchouc sur le côté gauche du boîtier de la centrale et connectez-le aux connecteurs L (marron), N (bleu) et (jaune/vert) à l'intérieur de l'automatisme. Fixez le câble d'alimentation avec les serre-câbles fournis. Insérez au moins 50 mm du tuyau du câble d'alimentation dans l'unité automatique à travers les trous sur la plaque de base. Assurez-vous de ne pas laisser de bords tranchants susceptibles d'endommager le câble d'alimentation.

Veuillez noter que les câbles d'installation ne sont pas inclus avec notre produit car la longueur de câble appropriée varie en fonction du site d'installation. Consultez votre installateur ou un professionnel qualifié qui peut déterminer avec précision la longueur de câble appropriée requise pour vos besoins d'installation spécifiques.

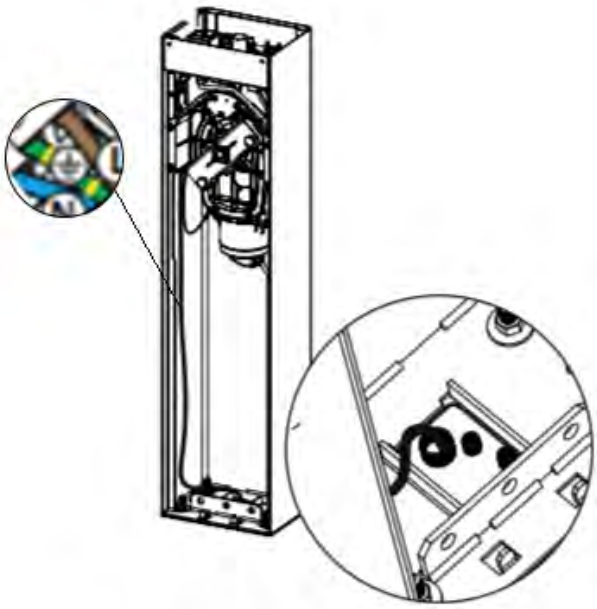

5. Installation de la couverture de la barrière levante

Installation de la couverture de la barrière levante (2,5-4 mètres)

1. Insérez le connecteur [B] dans le connecteur LIGHT de l'unité de commande.
2. Fixez le passe-câble [C] en vous assurant qu'il est correctement positionné
3. Insérez l'antenne à travers le passe-câble [D] et connectez-la au Brain™ Parklio
4. Positionnez la couverture [A] sur la barrière levante.
5. Serrez les vis de fixation.

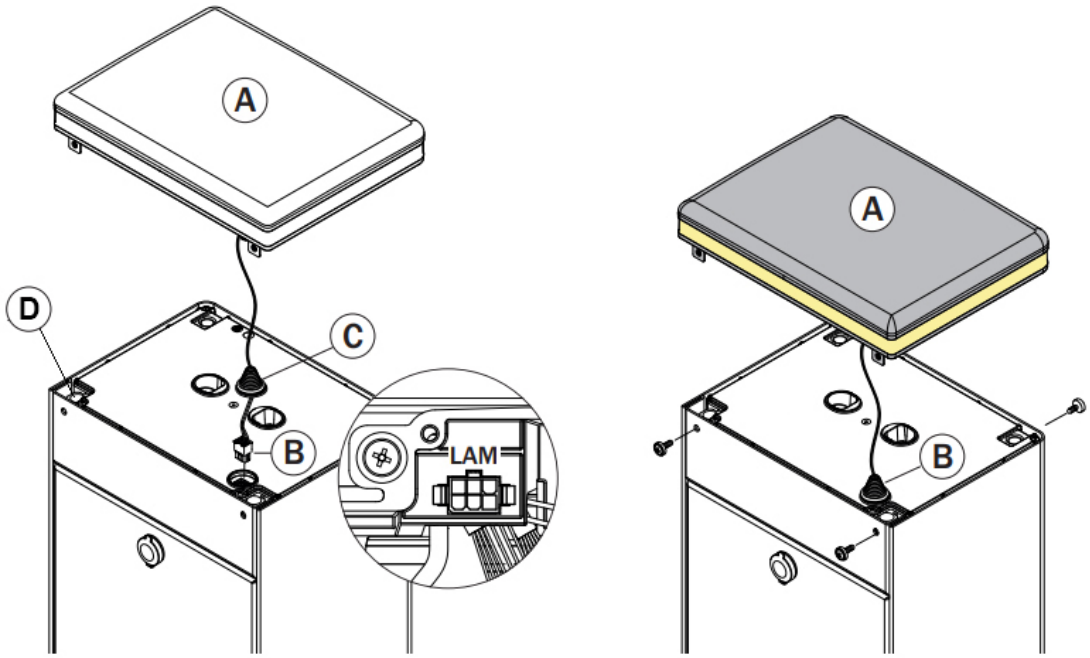

Installation de la couverture de la barrière levante (5-6 mètres)

1. Insérez le connecteur [B] dans le connecteur LIGHT de l'unité de commande.
2. Fixez le passe-câble [C] en vous assurant qu'il est correctement positionné.
3. Insérez l'antenne à travers le passe-câble [D] et connectez-la au Brain™ Parklio
4. Positionnez la couverture [A] sur la barrière levante.
5. Serrez les vis de fixation.

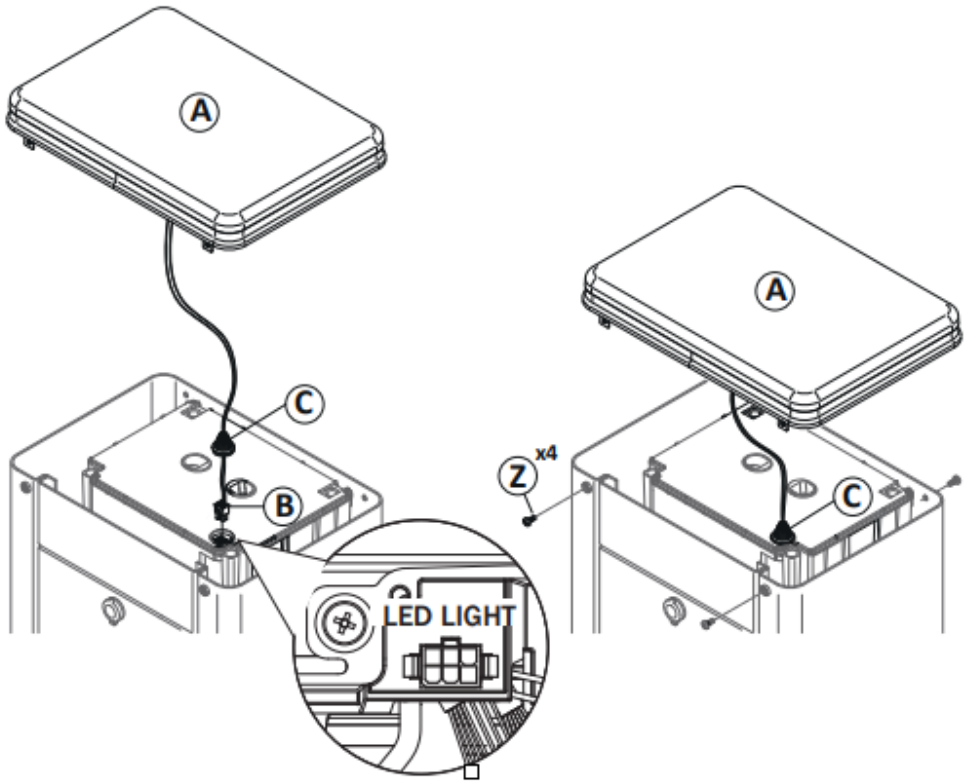

6. Procédure de déverrouillage et verrouillage

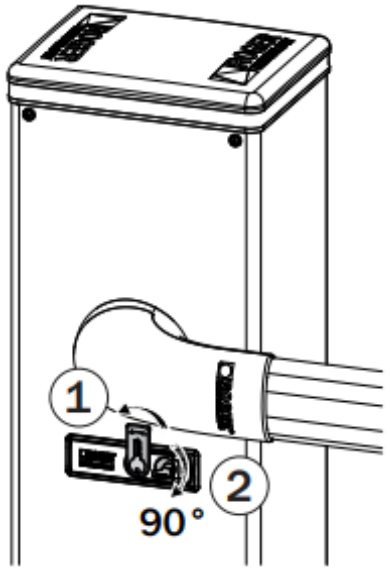

FIG. 1

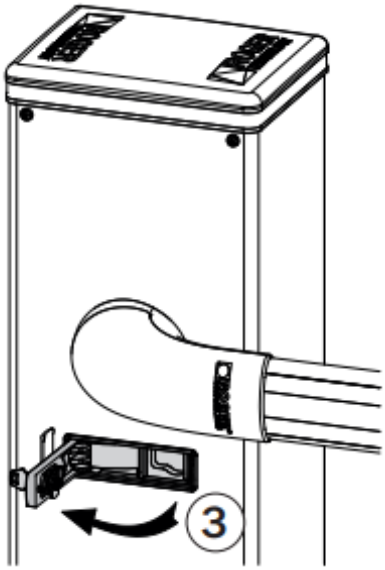

FIG. 2

À chaque intervention, prêtez la plus grande attention lors des opérations de déverrouillage/verrouillage ou de manipulation des organes mécaniques internes. Ces opérations pourraient être dangereuses pour l'installateur.

En cas de panne de courant ou avant d'effectuer l'entretien ou les réparations programmés, déverrouillez la barrière levante. La procédure de déverrouillage doit être effectuée avec la flèche en position fermée. Assurez-vous qu'aucune personne, objet ou animal ne se trouve pas dans le rayon d'action de la barrière levante lors du déverrouillage.

Déverrouillage et fonctionnement manuel

Ouvrez le couvercle cache-serrure comme indiqué au point 1.
Insérez et tournez la clé fournie de 90 degrés dans le sens des aiguilles d'une montre, comme indiqué au point 2.
Ouvrez complètement le couvercle de déverrouillage (3).
Déplacez la flèche manuellement.

Rétablissement du fonctionnement automatique

Pour reverrouiller la barrière levante et rétablir le fonctionnement automatique, fermez le couvercle de déverrouillage en tournant la clé de 90° dans le sens des aiguilles d'une montre en faisant attention de ne pas vous pincer les doigts.
Avec le couvercle de déverrouillage fermé, tournez la clé de 90° dans le sens inverse des aiguilles d'une montre.
Retirez la clé et fermez le couvercle de la cache-serrure.

7. Contrôle de la barrière levante

Cette section contient des instructions détaillées sur la connexion et le contrôle de la barrière levante avec l'application mobile gratuite Parklio Connect.

Veuillez noter qu'une connexion Internet est nécessaire pour se connecter et configurer la barrière pour la première fois.

7.1. Installation de l'application

L'application est téléchargeable en scannant les QR codes suivants:

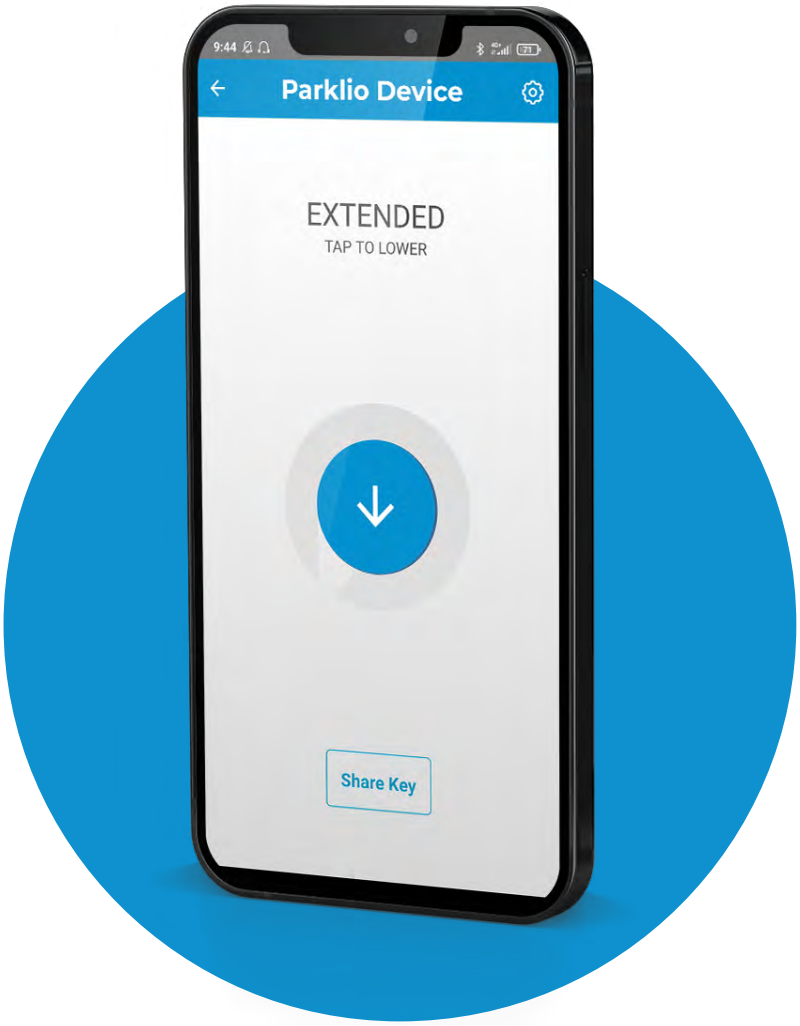

Android

iOS

Huawei

Ou sur les liens suivants:

Android - http://bit.ly/2iMkIn5
iOS - https://apple.co/2iaV7aA
Huawei - https://urldre.cloud.huawei.com/mCe8Pn0uD6

7.2. Enregistrez et connectez-vous

Vous devez être connecté pour utiliser l'application Parklio Connect. Vous pouvez vous connecter à l'aide de votre compte Google existant, un compte Apple ou en configurant et en utilisant un compte Parklio avec votre adresse e-mail.

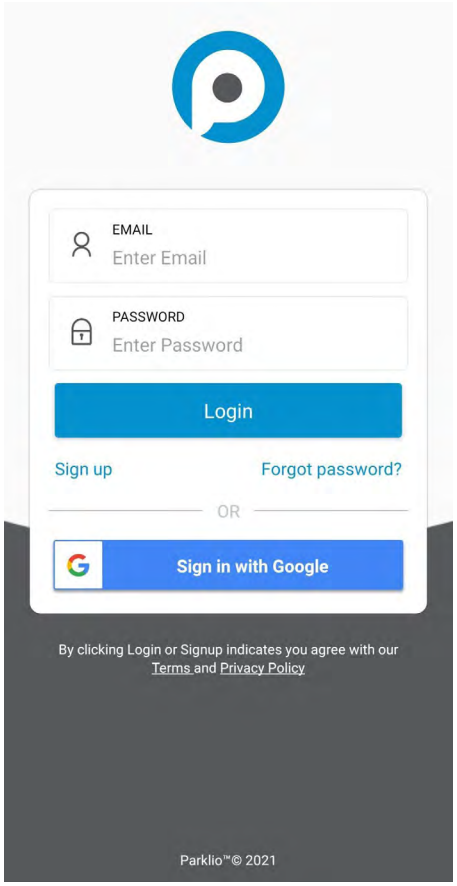

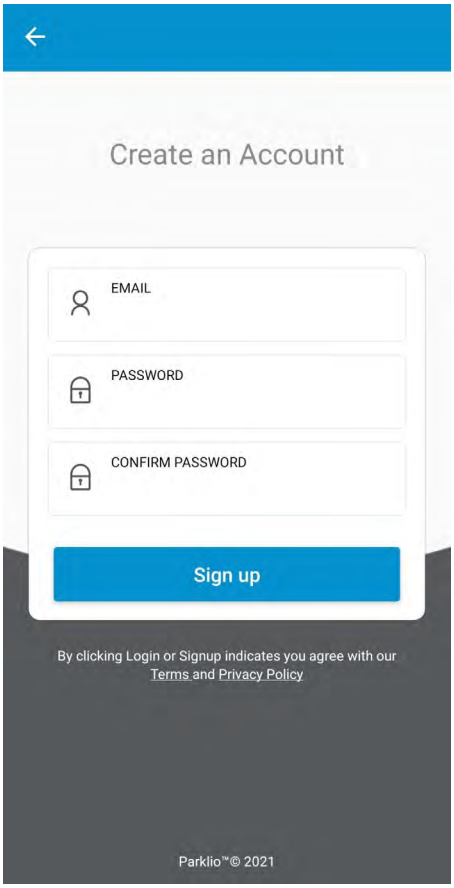

Pour vous connecter avec votre compte Google, appuyez simplement sur le bouton "Se connecter avec Google".

Pour vous connecter avec votre compte Apple, appuyez simplement sur le bouton "Se connecter avec un identifiant Apple".

Si vous avez déjà un compte Parklio existant, entrez l'e-mail et le mot de passe associés au compte dans les champs correspondants et appuyez sur "Connexion".

Si vous n'avez pas encore créé de compte Parklio, appuyez sur le bouton "S'inscrire", qui ouvre un nouvel écran où vous entrez votre adresse e-mail et le mot de passe souhaité pour créer un compte. Une fois le compte créé, vous pouvez utiliser les informations de l'utilisateur pour vous connecter à l'application.

7.3. Ajout de la barrière levante

Une fois connecté, le panneau de contrôle affichera tous les produits de protection de stationnement Parklio ajoutés.

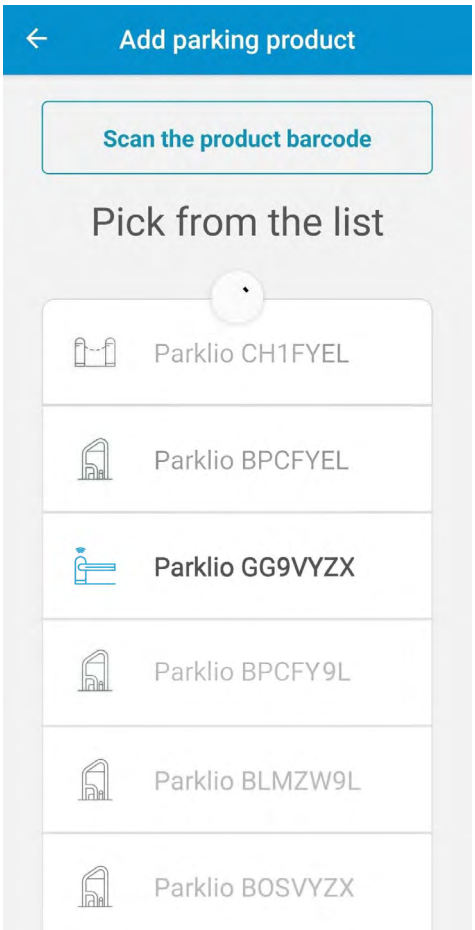

Pour ajouter une barrière levante à un compte utilisateur, appuyez sur + dans le coin supérieur droit du panneau de commande. Après cela, l'écran d'ajout d'un produit de stationnement s'ouvrira et votre smartphone commencera à scanner et à rechercher tous les produits Parklio disponibles à portée. C'est pourquoi cette étape doit être effectuée à proximité immédiate du produit Parklio que vous souhaitez ajouter.

Les produits marqués en gris représentent les produits Parklio qui ont déjà été ajoutés au compte de l'utilisateur. Lorsque l'analyse est terminée, dans la liste des produits disponibles, sélectionnez le produit que vous souhaitez ajouter. Ainsi, le produit est automatiquement ajouté au compte utilisateur.

Dans l'exemple de capture d'écran ci-dessus, cliquer sur l'application Parklio GG9VYZX lance le processus d'ajout d'une barrière levante. Le processus est automatique et l'utilisateur est informé à la fin.

7.4. Connexion à la barrière levante

Sur le tableau de bord, cliquez sur la barrière levante à laquelle vous souhaitez vous connecter.

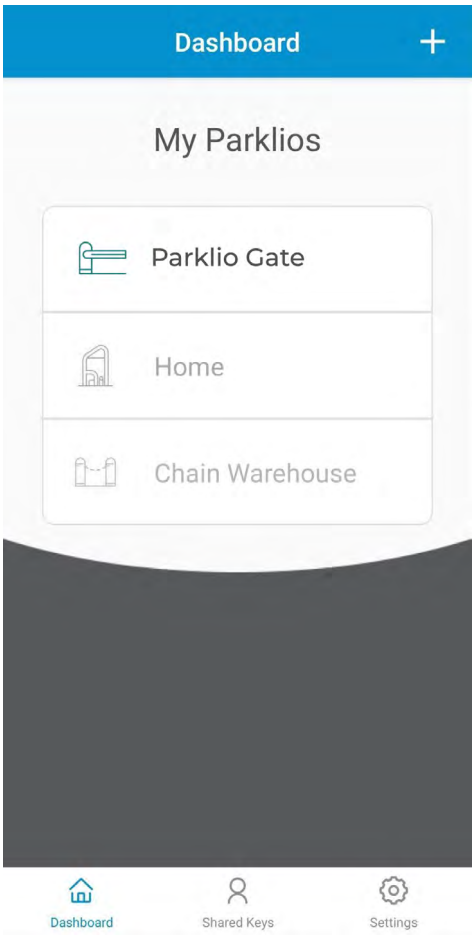

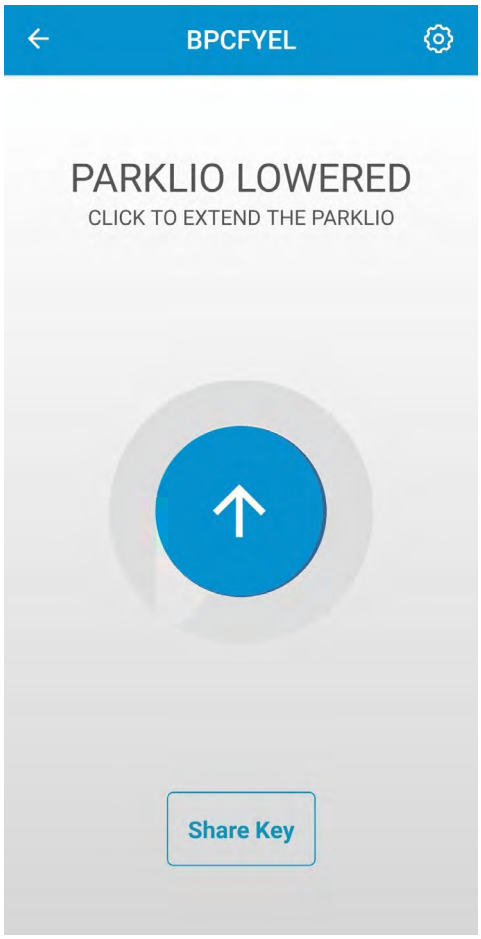

Après une connexion réussie, l'écran affichera l'état de la barrière levante:

- **PARKLIO ABAISSÉ** - Indique que la barrière levante est ouverte
- **PARKLIO PROLONGÉ** - Indique que la barrière levante est fermée
- **PARKLIO PROLONGEANT** - Indique que la barrière levante se déplace vers le fermeture
- **PARKLIO ABAISSANT** - Indique que la barrière levante est en train de s' ouvrir
- **AUTHENTIFICATION ÉCHOUÉE** - Il y a eu une erreur de communication avec la barrière levante ou avec la clé numérique de la barrière levante, la clé a probablement été réinitialisée.

7.5. Ouverture et fermeture de la barrière levante

L'ouverture et la fermeture de la barrière levante ne sont possibles que lorsque l'utilisateur est connecté à la barrière levante et lorsque la barrière levante est dans l'état ABAISSÉ ou PROLONGÉ.
En cliquant sur le bouton au centre de l'écran principal, la barrière levante s'ouvrira ou se fermera.

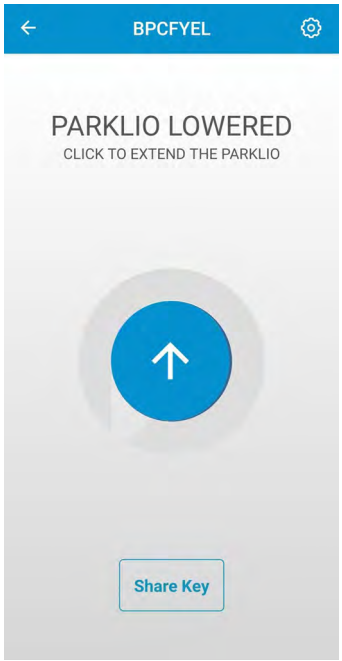

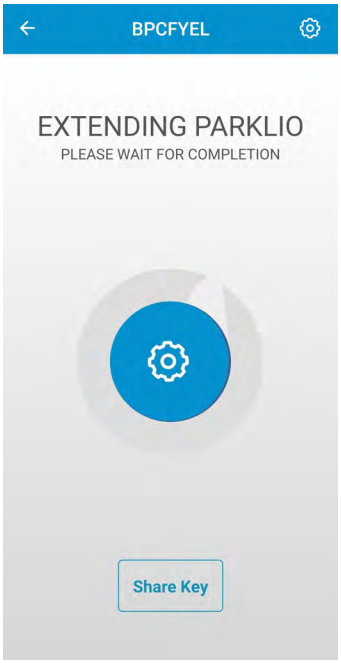

7.6. Paramètres et informations de la barrière levante

Cliquez sur l'icône d'engrenage en haut à droite de l'écran barrière levante pour afficher les paramètres de la barrière levante. Dans l'écran des paramètres, il est possible d'afficher des informations sur le produit telles que la version du microlo-giciel et l'ID.

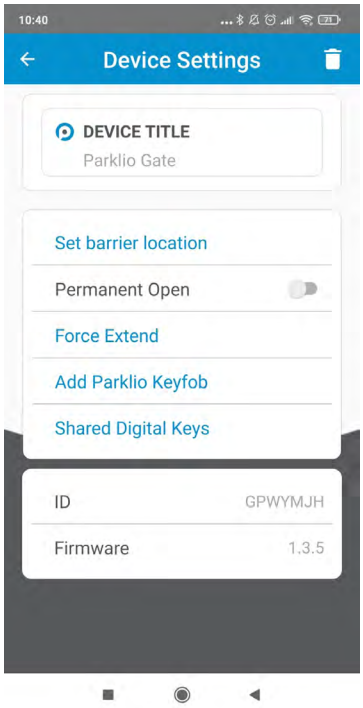

Modifiez le nom du produit

Les produits Parklio permettent à l'utilisateur de changer leur nom, afin qu'ils puissent être identifiés plus facilement. Pour modifier le nom du produit, cliquez sur le TITRE DU PRODUIT dans les paramètres. Modifiez le nom du produit et cliquez sur ENREGISTREZ. Le nouveau nom sera maintenant affiché.

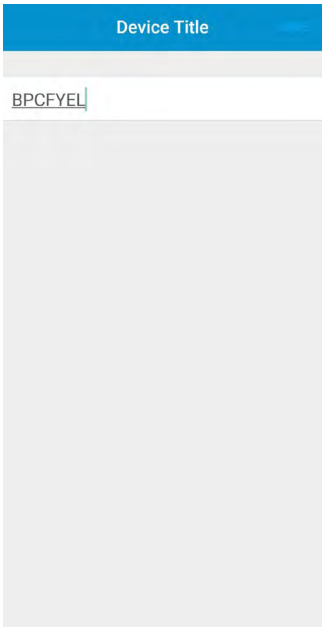

Partage de clé

Une caractéristique importante de tous les produits Parklio est l'option de partage de clé. L'application permet au propriétaire du produit de partager sa clé numérique.

Pour utiliser cette fonction, une connexion Internet est requise. Il n'est pas nécessaire d'être connecté à la barrière levante via Bluetooth.

Toutes les clés ont une période de validité, la clé devient active à la date de début et est valide jusqu'à la date de fin. Une clé peut être partagée avec plusieurs utilisateurs et plusieurs clés peuvent être envoyées à un seul utilisateur. Pour partager une clé, appuyez sur le bouton Partager la clé sur l'écran principal de la barrière.

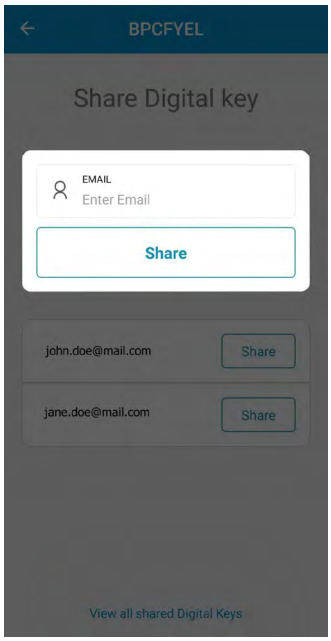

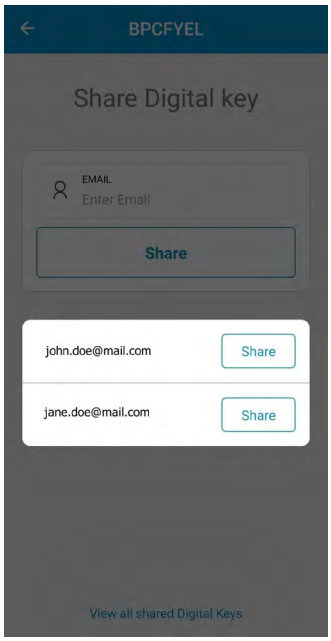

La première chose que vous devez faire est d'entrer l'e-mail de l'utilisateur à qui la clé sera partagée ou de le choisir dans la liste des utilisateurs précédemment partagés.
Ensuite, il est nécessaire de sélectionner le HEURE DE DÉBUT et HEURE DE FIN de la clé à l'aide du calendrier.
Une fois l'heure de début et de fin définie, appuyez sur le bouton Partagez la clé et confirmez.

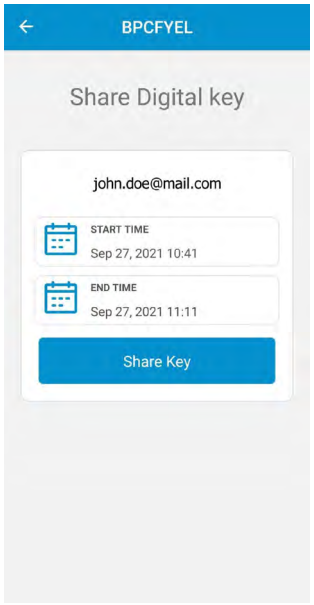

Blocage des clés partagées

S'il est nécessaire de supprimer l'accès d'un utilisateur avec qui une clé a été partagée, il est possible de le faire depuis l'application Parklio Connect.
Pour utiliser cette fonction, une connexion Internet est requise. Il n'est pas nécessaire d'être connecté à une barrière levante via Bluetooth.
Dans l'écran Paramètres du produit > Partagez la clé numérique, appuyez sur Afficher toutes les clés numériques partagées en bas de l'écran. En suite, toutes les clés partagées pour le produit sélectionné sont affichées. Pour bloquer un certain utilisateur, cliquez sur le bouton Bloquer à côté de l'utilisateur. Les clés partagées peuvent également être consultées à partir de l'écran Paramètres de le produit en cliquant sur Clés numériques partagées.

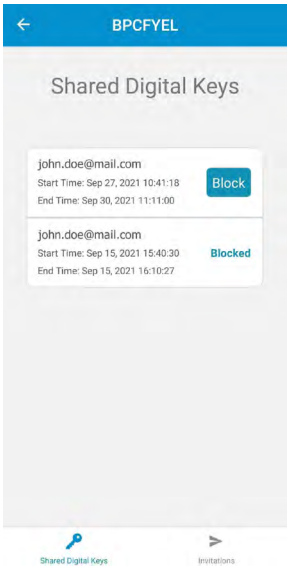

Supprimer la barrière levante

Pour supprimer la barrière levante du compte ou pour supprimer une clé partagée au compte, accédez à l'écran Paramètres du produit et appuyez sur l'icône poubelle. Une fenêtre pop-up apparaîtra vous demandant de confirmer votre choix, après quoi vous n'aurez plus qu'à appuyer sur OUI. Même lorsque vous supprimez un appareil d'un compte d'utilisateur, toutes les clés soumises attribuées aux utilisateurs restent valides. Ils ne peuvent être réinitialisés qu'en réinitialisant la clé de la barrière levante ou lorsque la barrière est ajoutée à un autre compte utilisateur.

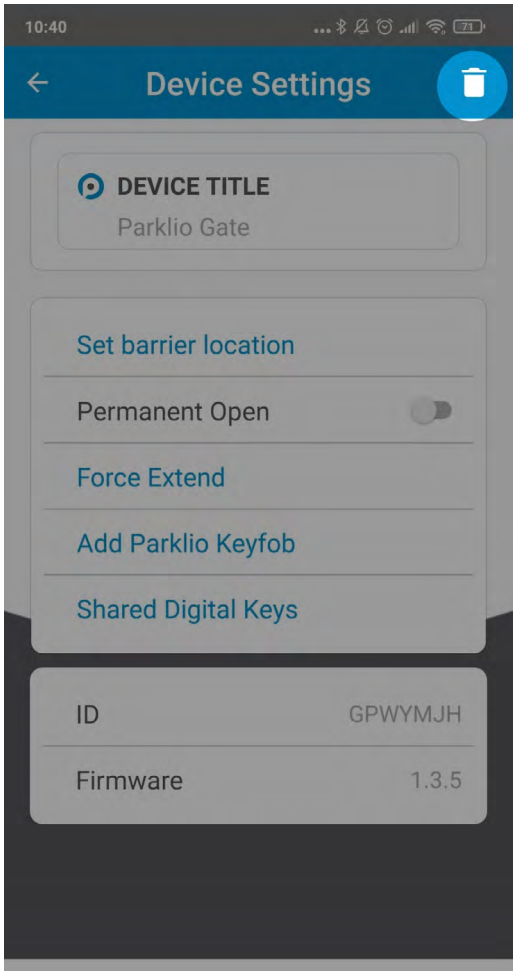

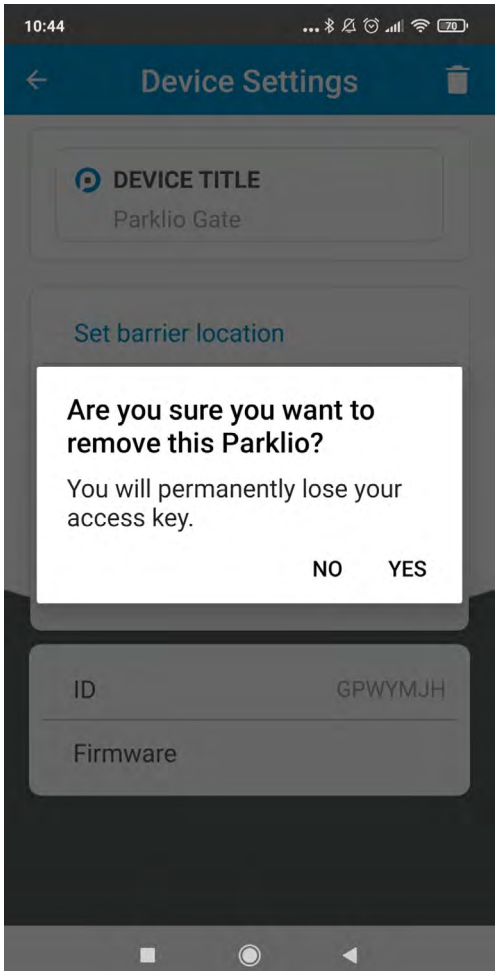

7.8. Réinitialisation de la clé de la barrière levante

Une fois la barrière levante ajoutée au compte utilisateur, une clé de barrière levante numérique est définie. La clé ne peut être retirée que par réinitialisation. La réinitialisation s'effectue en appuyant sur le bouton de réinitialisation et en le maintenant enfoncé pendant 3 secondes, jusqu'à ce que la LED verte s'allume.

Une fois la barrière levante réinitialisée, elle peut être ajoutée au compte utilisateur via l'application Parklio Connect.

La réinitialisation de la clé de barrière levante numérique rendra toutes les clés d'utilisateur partagées et les clés de propriétaire inutilisables. Il sera nécessaire de renvoyer toutes les clés d'utilisateur individuellement.

8. Entretien

Remarque: Lors de la réparation ou du remplacement du produit, n'utilisez que des pièces de rechange d'origine. L'installateur doit fournir à l'utilisateur des instructions complètes pour l'utilisation de la barrière levante en mode automatique, manuel et d'urgence, et doit remettre à l'utilisateur les instructions d'utilisation une fois l'installation terminée. L'installateur est également tenu de compiler un journal de maintenance, dans lequel toutes les actions de maintenance programmées et non programmées effectuées sur le produit seront répertoriées.

- La barrière levante doit être entretenue régulièrement. Nous recommandons le service au moins une fois tous les 6 mois.
- Débranchez la barrière levante du secteur et retirez la batterie (le cas échéant) pour éviter le risque d'accident ou de blessure.
- Vérifiez le serrage de toutes les vis et écrous de fixation.
- Nettoyez les lentilles des photocellules avec un chiffon légèrement imbibé d'eau. Ne pas utiliser solvants ou autres produits chimiques, car ceux-ci peuvent endommager les composants électroniques.
- Nettoyez et lubrifiez les pivots avec de la graisse au lithium (EP LITIO).
- Vérifiez les connexions électriques.
- Vérifiez que le système de déverrouillage manuel fonctionne.
- Assurez-vous que la flèche de la barrière levante est correctement équilibrée, comme expliqué au chapitre 12.
- Vérifiez qu'il n'y a pas de plantes dans le rayon d'action de la barrière levante qui pourrait interférer avec les photocellules ou avec les mouvements de la barrière levante elle-même.
- Reconnectez la au secteur.
- Vérifiez que les dispositifs de sécurité et toutes les fonctions de contrôle fonctionnent correctement.
- Vérifiez que la fonction de détection d'obstacle fonctionne correctement.
- Vérifiez qu'il n'y a aucun risque que la flèche soulève accidentellement des personnes ou des objets.
- Vérifiez que la fonction de limitation de force évite les situations potentiellement dangereuses conforme à la norme EN 12445.

9. Élimination

Ce produit ne doit être désinstallé que par un personnel technique qualifié utilisant les procédures appropriées pour un retrait correct et sûr du produit. Le produit est composé de différents matériaux. Certains de ces matériaux peuvent être recyclés, tandis que d'autres doivent être correctement éliminés dans des installations spéciales de recyclage ou de gestion des déchets désignées par les réglementations locales et applicables à cette catégorie de produits. Ne jetez pas ce produit avec les autres déchets ménagers. Respectez la réglementation locale en matière de séparation des déchets ou retournez le produit au revendeur lors de l'achat d'un produit neuf équivalent. Les autorités locales peuvent imposer de lourdes amendes en cas d'élimination inappropriée de ce produit.
Attention! Certaines parties de ce produit peuvent contenir des substances dangereuses ou nocives pour l'environnement. Ils peuvent causer des dommages à l'environnement ou présenter un risque pour la santé s'ils sont éliminés de manière incorrecte.

10. Consignes de sécurité

Cette section contient des consignes de sécurité pour vous protéger contre les blessures ou les dommages matériels. Le non-respect de ces instructions annule toutes les garanties fournies.

- N'utilisez pas la barrière levante si vous n'avez pas lu et compris les instructions d'utilisation.
- Avant d'utiliser la barrière levante pour la première fois, assurez-vous que toutes les pièces répertoriées dans ces instructions se trouvent dans l'emballage d'origine.
- Utilisez uniquement les connecteurs, les batteries, les chargeurs, les pièces de rechange et les blocs d'alimentation fournis par le fabricant de la barrière levante. L'utilisation de composants non fournis par le fabricant entraîne la perte de la garantie.
- Le non-respect des instructions d'utilisation, ainsi qu'une installation et une utilisation inappropriées de la barrière levante, peuvent endommager la barrière ou blesser l'utilisateur. Gardez toujours les instructions d'utilisation de la barrière levante à portée de main.
- N'exposez jamais les pièces internes à l'eau.
- Le produit doit être installé exclusivement sur un sol en béton dur et plat.
- Le produit et l'alimentation externe doivent être déconnectés de l'alimentation électrique pendant l'installation, la maintenance, le nettoyage et les réparations.
- Confiez les réparations de la barrière levante à un expert. Des réparations incorrectes peuvent entraîner un accident ou un dysfonctionnement du produit.

- Avant la première utilisation, chargez la batterie à pleine capacité.
- Chargez la batterie uniquement avec l'adaptateur secteur fourni.
- La batterie est fragile, veuillez la manipuler avec soin. N'exposez pas la batterie à la chaleur directe.
- La batterie est destinée à être utilisée uniquement avec les produits Parklio, l'utilisation avec d'autres produits n'est pas recommandée. Parklio n'est pas responsable des dommages causés à l'équipement ou à la batterie en cas d'utilisation incorrecte.
- Avant utilisation, assurez-vous de fermer la prise d'alimentation de la batterie pour empêcher l'eau de pénétrer. Parklio n'est pas responsable des dommages causés à l'équipement ou à la batterie en raison d'une mauvaise utilisation.
- La garantie ne couvre pas les pièces consommables du produit, la décoloration et l'écaillage, l'augmentation du bruit résultant du vieillissement du produit et d'autres effets esthétiques qui n'affectent pas sa fonctionnalité ou sa sécurité. N'utilisez jamais de solvants chimiques sur le produit car cela pourrait provoquer une explosion.
- Suivez scrupuleusement les instructions d'installation et de raccordement au réseau électrique.
- L'installateur doit prévoir un dispositif (ex. interrupteur magnéto thermique) assurant le sectionnement omnipolaire de l'équipement de l'alimentation électrique. Les normes imposent une séparation des contacts d'au moins 3 mm dans chaque pôle (EN 60335-1).
- L'installation nécessite des compétences mécaniques et électriques, elle doit donc être effectuée uniquement par du personnel qualifié, qui peut délivrer le certificat de conformité concernant l'ensemble de l'installation.
- Le système électrique en amont doit être conforme aux lois et règles en vigueur.
- N'installez pas le produit dans des environnements et des atmosphères explosives, la présence de gaz ou de fumées inflammables est un grave danger pour la sécurité.

PARKLIO (PARKLIO D.O.O.) A LE DROIT DE MODIFIER LE PRODUIT SANS PRÉAVIS. PARKLIO (PARKLIO D.O.O.) DÉCLINE TOUTE RESPONSABILITÉ POUR LES DOMMAGES OU LES BLESSURES AUX PERSONNES OU AUX CHOSES CAUSÉS PAR UNE UTILISATION INCORRECTE OU UNE MAUVAISE INSTALLATION. LE PRODUIT A ÉTÉ ÉTABLI EN CONFORMÉMENT À TOUS LES CRITÈRES ET NORMES DE SÉCURITÉ EN VALEUR. CEPENDANT, NOUS RECOMMANDONS QUE, SANS L'AIDE ET LA SURVEILLANCE NÉCESSAIRES, LES ENFANTS, UNE PERSONNE HANDICAPÉE DE L'ÉGALITÉ PHYSIQUE, MOTRICE OU PERSONNELLE ET LES PERSONNES APPARENTÉES SANS EXPÉRIENCE OU CONNAISSANCES PRÉALABLES N'UTILISENT PAS LA BARRIÈRE LEVANTE. L'EXCEPTION EST L'UTILISATION DU PRODUIT SOUS UNE SURVEILLANCE ADÉQUATE, S'ILS ONT REÇU DES INSTRUCTIONS DE SÉCURITÉ ET UNE FORMATION, OU S'ILS SONT INFORMÉS DU DANGER CAUSÉ PAR UNE UTILISATION INCORRECTE. LA MÊME RECOMMANDATION EST POUR LES JEUNES ET LEUR UTILISATION DU PRODUIT. NE LAISSEZ PAS LES ENFANTS JOUER AVEC LA BARRIÈRE LEVANTE. NE LAISSEZ PAS LES ENFANTS LA NETTOYER; LA UTILISER, NI L' ENTRETENIR, SANS SUPERVISION ADÉQUATE.

11. Foire aux questions

1. Comment réinitialiser la clé numérique de la barrière levante?
La barrière levante peut être réinitialisée en maintenant enfoncé le bouton de réinitialisation sur l'unité de contrôle Parklio Brain pendant 3 secondes. La LED verte doit s'allumer indiquant une réinitialisation réussie.

2. À quelle distance puis-je utiliser la barrière levante?

La barrière levante utilise Bluetooth Low Energy pour communiquer avec votre smartphone. La portée déclarée est de 100 mètres, mais dans des conditions urbaines normales, la portée est d'environ 30 m à 50 m.

3. Je n'arrive pas à me connecter au Gate! Que dois-je faire?

Si vous ne pouvez pas vous connecter à la barrière levante et vous avez des privilèges d'administrateur, réinitialisez l'application et réessayez. Si l'erreur se reproduit, ouvrez la trappe d'inspection et réinitialisez la barrière via le bouton "RESET" sur l'unité de contrôle Brain ™ Parklio.

4. Dois-je être connecté à Internet pour utiliser la barrière levante?

Aucune connexion mobile ou WiFi n'est nécessaire pour utiliser la barrière levante. Une connexion mobile n'est requise que pour la configuration initiale de la barrière levante et lors de l'utilisation de clés partagées.

5. Que dois-je faire si un message "Clé d'authentification déjà définie" apparaît pendant connexion à la barrière levante?

Avant de coupler un nouveau téléphone mobile avec la barrière levante, vous devez réinitialiser la barrière levante aux paramètres d'usine. Pour redémarrer la barrière levante, maintenez enfoncé le bouton de réinitialisation du contrôleur Parklio Brain pendant 3 secondes.

6. L'application n'affiche aucune barrière levante lors du scan?

Assurez-vous que les données mobiles, le Bluetooth et les autorisations de localisation sont activés.

Déclaration de conformité

Conformément aux exigences légales des directives suivantes :

- Directive 2006/42/CE (Directive Machines) et modifications successives;
- Directive 2014/35/UE (Directive Basse Tension) et modifications successives;
- Directive 2011/65/UE (Directive RoHS) et modifications successives;
- Directive 89/106/CEE (Directive DPC) et modifications successives;

et que toutes les normes et/ou exigences techniques énumérées ci-dessous ont été appliquées:

EN 61000-6-3

EN 61000-6-2

EN 13241-1

Les deux derniers chiffres indiquent l'année d'application du marquage. CE 17

www.parklio.com
info@parklio.com
+385977247276